Misturadora lavatório equilíbrio de pressão SECURITHERM EP BIOSAFE

Ref. 2920TEP

Misturadora mecânica monofuro H.100 L.110

DESCRIÇÃO

Misturadora lavatório equilíbrio de pressão SECURITHERM EP BIOSAFE - Ref. 2920TEP

Misturadora de lavatório mecânica com equilíbrio de pressão.
Misturadora monofuro com bica H.100 L.110 equipada com saída BIOSAFE higiénica.
Cartucho cerâmico Ø35 de equilíbrio de pressão com limitador de temperatura máxima pré-regulado.
Total segurança anti-queimaduras: débito de AQ restrito no caso de corte de AF (e o inverso).
Temperatura constante qualquer que seja a variação de pressão e de débito na rede.
Bica com tubo de interior liso, sem nicho bacteriano e baixa capacidade de água.
A velocidade da água neste tubo, reduz consideravelmente o desenvolvimento do biofilme.
Possibilidade de realizar facilmente um choque térmico sem desmontar a alavanca nem cortar a alimentação de água fria.
Corpo com baixa capacidade de contenção de água (limita os nichos bacterianos).
Débito regulado a 5 l/min.
Comando por manípulo compacto.
Vareta ergonómica e válvula 1"1/4 de latão.
Flexíveis PEX F3/8" com filtros e válvulas antirretorno.
Fixação reforçada por 2 pernos em Inox.
Misturadora mecânica com equilíbrio de pressão SECURITHERM, particularmente adaptada para os estabelecimentos de cuidados de saúde, lares, hospitais e clínicas.
Misturadora monofuro adaptada para pessoas com mobilidade reduzida (PMR).
Garantia da misturadora de 30 anos.

VANTAGENS

- Débito restrito de AQ no caso de corte de AF
- Higiene : corpo com baixa capacidade de água
- Função choque térmico sem desmontar a alavanca
- Limitador de temperatura máxima pré-regulado

CARACTERÍSTICAS TÉCNICAS

Misturadora lavatório equilíbrio de pressão SECURITHERM EP BIOSAFE - Ref. 2920TEP

Ligação	F3/8"
Tecnologia	Misturadora mecânica SECURITHERM EP BIOSAFE
Altura da saída	100 mm
Comprimento da bica	110 mm
Débito	5 l/min
Limitador de temperatura	SIM

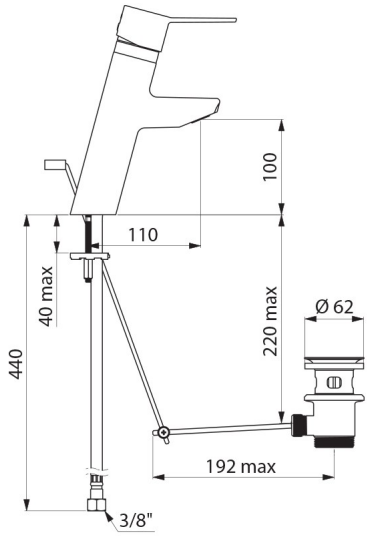

Acabamento	Latão cromado
Padrões	
Garantia	30 ANOS GARANTIA